ČTVERCOVÁ MATICE DO DRÁŽEK PROFILŮ S PRUŽINOU

PV 20
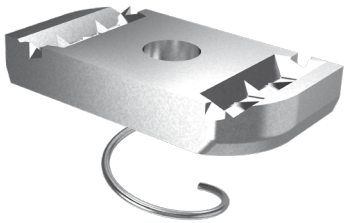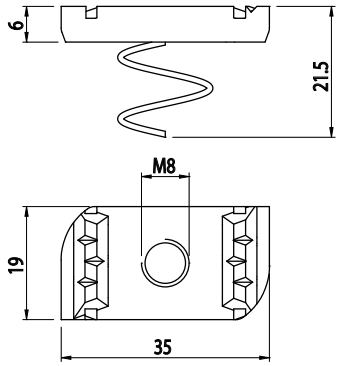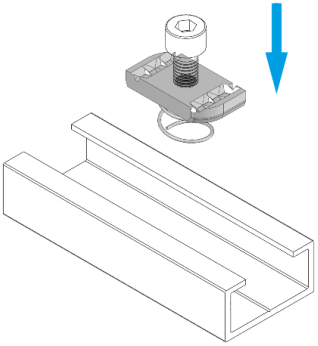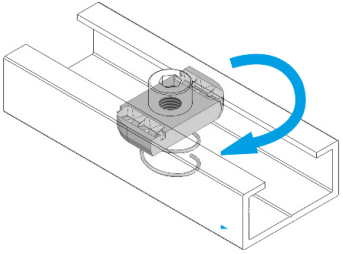
Obj. č.	Popis	Materiál	g
084.302.040	M8	galvanizovaná ocel	25